Numéro EAN: 4260390220921

BDHHHC0050P2T2B42

ROULETTE PIVOTANTE À FREIN TOTAL À OEIL Ø 50 MM SÉRIE P2T2 ROULEMENT À BILLES

ROUE

Diamètre roue en mm	50
Largeur de roue en mm	19
Longueur moyeu en mm	44
Dimensions des trous de vis	M6
Bandage	thermopl. caoutchouc 95° shore A gris
Corps de roue	polypropylène gris
Type de roulement	roulement à billes
Parefils	grands parefils plastiques
Plage de température	-20°C à +60°C

CHAPE

Épaisseur fixation en mm	1.50
Épaisseur fourches en mm	2.00
Type fixation	œil
Diamètre oeil/entr'axe platine	11
Déport en mm	25

Hauteur totale en mm	70
Rayon d'encombrement en mm	80
Capacité de charge dynamique	70
Norme	DIN EN 12530

CASCOO Europe GmbH
Lütke Haar 15 • 59602 Rüthen • Allemagne
+49 2952 - 970629-0
info@cascoo.eu • www.cascoo.eu

© 2025 tous droits réservés. | 17.06.2025

Numéro EAN: 4260390220921

BDHHHC0050P2T2B42

ROULETTE PIVOTANTE À FREIN TOTAL À OEIL Ø 50 MM SÉRIE P2T2 ROULEMENT À BILLES

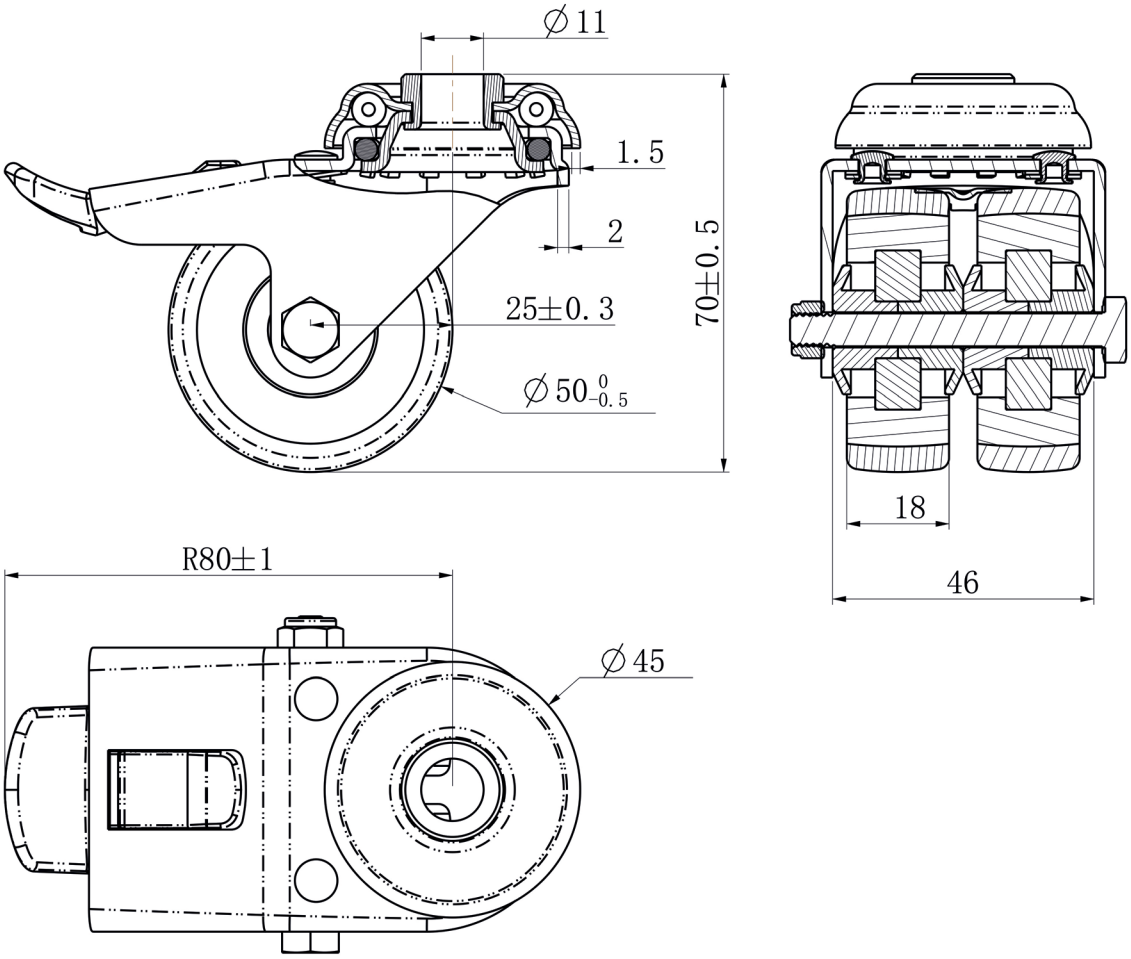

CASCOO Europe GmbH

Lütke Haar 15 • 59602 Rüthen • Allemagne
+49 2952 - 970629-0
info@cascoo.eu • www.cascoo.eu

© 2025 tous droits réservés. | 17.06.2025