EAN Nummer: 4260728516665

160P0P0P0N

RAD Ø 160 MM SERIE P0P0 GLEITLAGER

ROLLE

Raddurchmesser in mm	160
Radbreite in mm	50
Nabenbreite in mm	59
Achsschraube	M12
Lauffläche	Polypropylen weiß
Radkörper	Polypropylen weiß
Radlager	Gleitlager
Fadenschutz	ohne separaten Fadenschutz
Temperaturbereich	-20°C bis +60°C

GEHÄUSE

Materialstärke Befestigung in mm	
Materialstärke Gabel in mm	
Montageart	
Befestigung in mm	
Ausladung in mm	0
Gesamthöhe in mm	
Störkreis in mm	0
dyn. Traglast in kg	250
Testnorm	DIN EN 12532

CASCOO Europe GmbH
Lütke Haar 15 • 59602 Rüthen
+49 2952 - 970629-0
info@cascoo.eu • www.cascoo.eu

© 2025 alle Rechte vorbehalten. | 27.05.2025

EAN Nummer: 4260728516665

160P0P0P0N

RAD Ø 160 MM SERIE P0P0 GLEITLAGER

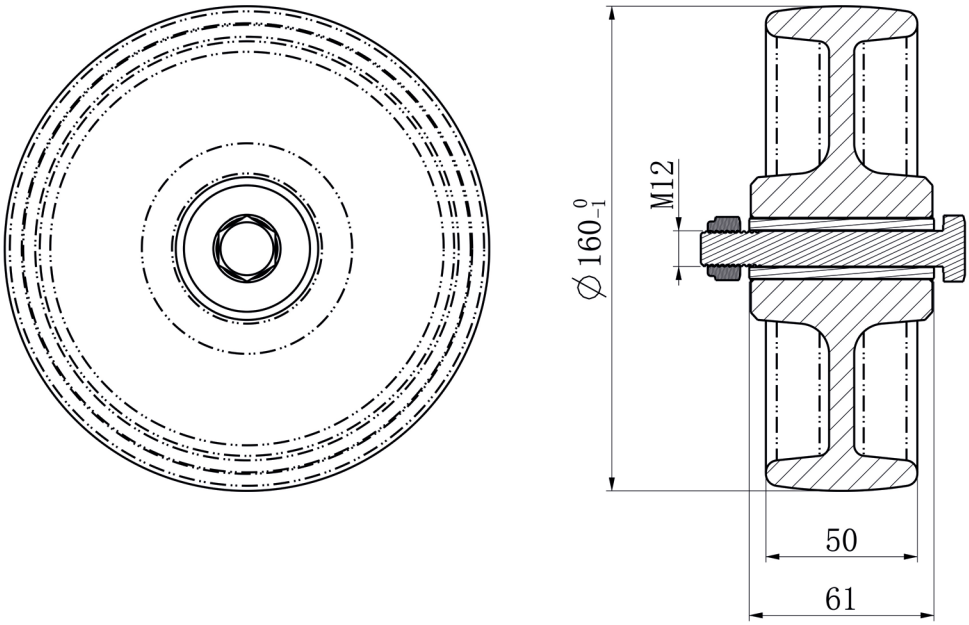

CASCOO Europe GmbH
Lütke Haar 15 • 59602 Rüthen
+49 2952 - 970629-0
info@cascoo.eu • www.cascoo.eu

© 2025 alle Rechte vorbehalten. | 27.05.2025